FICHA TÉCNICA GHB HIGH-BAY

Luminaria tipo High bay, ideal para la industria ya que por su versatilidad puede ser instalada hasta alturas de 12 m y por la variedad en ópticas podemos cubrir todo tipo de áreas con la mejor distribución de luz.

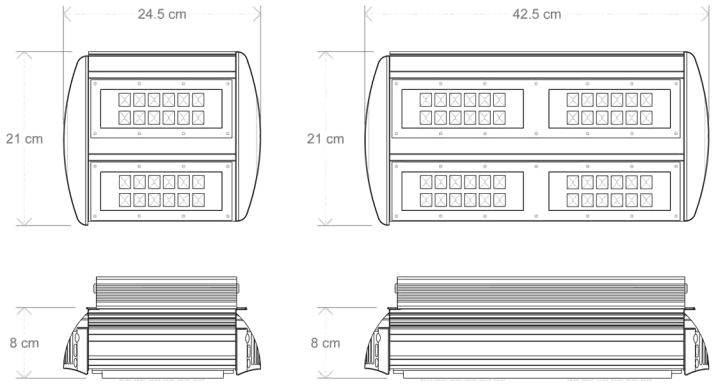

CURVA FOTOMÉTRICA

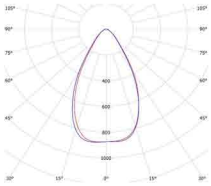

60° cuadrada

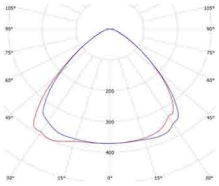

100° cuadrada

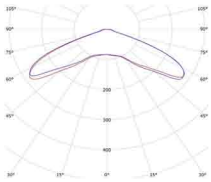

130° cuadrada

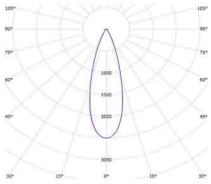

30° circular

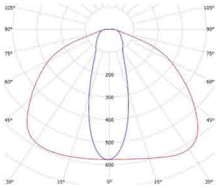

Tipo pasillo

DATOS TÉCNICOS

TECNOLOGÍA	LED		
PRODUCTO	GHB-75	GHB-150	GHB-225
POTENCIA DE LÍNEA	75W	150W	225W
EFICIENCIA	115lm/W		
FLUJO LUMINOSO	8,625lm	17,250lm	25,875lm
TEMPERATURA DE COLOR	5,000 K		
ÍNDICE DE RENDIMIENTO DE COLOR	>72		
ÓPTICA	Cuadrada 60°, 100°, 130°, Circular 30° y Pasillo		
FACTOR DE POTENCIA	0.98		
VOLTAJE DE OPERACIÓN	90-277 VCA, 60 HZ		
MONTAJE	Colgante o sobreponer		
DIMENSIONES	21 x 24.5 x 8 cm	21 x 42.5 x 8 cm	21 x 42.5 x 8 cm
VIDA NOMINAL L70 [1]	60,000 hrs		
GARANTÍA [2]	5 años		

1. Mantenimiento del 70% del flujo lumínico inicial. 2. Contra de defectos de fabricación y mano de obra.

KADESIGN S DE RL DE CV
Calz. Gonzalez Gallo 3113 Col. Alamo Industrial CP 45560
01 (33) 1984 40 09 | www.kadesign.com.mx
Tlaquepaque, Jalisco.

HECHO EN MÉXICO

NOM

07032018

FICHA TÉCNICA GHB HIGH-BAY | GUIA DE PEDIDO

NOMENCLATURA						CARACTERÍSTICAS											
NO. DE PARTE	FAMILIA	POTENCIA	ÓPTICA	COLOR EXTERIOR	TEMPERATURA DE COLOR	FLUJO LUMINOSO (lm)	POTENCIA DE LÍNEA (W)[1]	EFICIENCIA (lm/W)	IRC	ÓPTICA	TEMPERATURA DE COLOR (K)	FP	VOLTAJE OPERACIÓN	VIDA ÚTIL (L70)[2]	GARANTÍA AÑOS[3]	MONTAJE	DIMENSIONES (cm)
GHB-75-60-G-N	GHB	75	60	G	N	8,625	75	115	>72	60°	5,000	0.98	90-277	60,000	5	CG	21x24.5x8
GHB-75-60-G-X	GHB	75	60	G	X	8,625	75	115	>72	60°	5,000	0.98	90-277	60,000	5	CG	21x24.5x8
GHB-75-100-G-N	GHB	75	100	G	N	8,625	75	115	>72	100°	5,000	0.98	90-277	60,000	5	CG	21x24.5x8
GHB-75-100-G-X	GHB	75	100	G	X	8,625	75	115	>72	100°	5,000	0.98	90-277	60,000	5	CG	21x24.5x8
GHB-75-130-G-N	GHB	75	130	G	N	8,625	75	115	>72	130°	5,000	0.98	90-277	60,000	5	CG	21x24.5x8
GHB-75-130-G-X	GHB	75	130	G	X	8,625	75	115	>72	130°	5,000	0.98	90-277	60,000	5	CG	21x24.5x8
GHB-75-30-G-N	GHB	75	30	G	N	8,625	75	115	>72	30°	5,000	0.98	90-277	60,000	5	CG	21x24.5x8
GHB-75-30-G-X	GHB	75	30	G	X	8,625	75	115	>72	30°	5,000	0.98	90-277	60,000	5	CG	21x24.5x8
GHB-75-P-G-N	GHB	75	P	G	N	8,625	75	115	>72	Pasillo	5,000	0.98	90-277	60,000	5	CG	21x24.5x8
GHB-75-P-G-X	GHB	75	P	G	X	8,625	75	115	>72	Pasillo	5,000	0.98	90-277	60,000	5	CG	21x24.5x8
GHB-150-60-G-N	GHB	150	60	G	N	17,250	150	115	>72	60°	5,000	0.98	90-277	60,000	5	CG	21x42.5x8
GHB-150-60-G-X	GHB	150	60	G	X	17,250	150	115	>72	60°	5,000	0.98	90-277	60,000	5	CG	21x42.5x8
GHB-150-100-G-N	GHB	150	100	G	N	17,250	150	115	>72	100°	5,000	0.98	90-277	60,000	5	CG	21x42.5x8
GHB-150-100-G-X	GHB	150	100	G	X	17,250	150	115	>72	100°	5,000	0.98	90-277	60,000	5	CG	21x42.5x8
GHB-150-130-G-N	GHB	150	130	G	N	17,250	150	115	>72	130°	5,000	0.98	90-277	60,000	5	CG	21x42.5x8
GHB-150-130-G-X	GHB	150	130	G	X	17,250	150	115	>72	130°	5,000	0.98	90-277	60,000	5	CG	21x42.5x8
GHB-150-30-G-N	GHB	150	30	G	N	17,250	150	115	>72	30°	5,000	0.98	90-277	60,000	5	CG	21x42.5x8
GHB-150-30-G-X	GHB	150	30	G	X	17,250	150	115	>72	30°	5,000	0.98	90-277	60,000	5	CG	21x42.5x8
GHB-150-P-G-N	GHB	150	P	G	N	17,250	150	115	>72	Pasillo	5,000	0.98	90-277	60,000	5	CG	21x42.5x8
GHB-150-P-G-X	GHB	150	P	G	X	17,250	150	115	>72	Pasillo	5,000	0.98	90-277	60,000	5	CG	21x42.5x8
GHB-225-60-G-N	GHB	225	60	G	N	25,875	225	115	>72	60°	5,000	0.98	90-277	60,000	5	CG	21x42.5x8
GHB-225-60-G-X	GHB	225	60	G	X	25,875	225	115	>72	60°	5,000	0.98	90-277	60,000	5	CG	21x42.5x8
GHB-225-100-G-N	GHB	225	100	G	N	25,875	225	115	>72	100°	5,000	0.98	90-277	60,000	5	CG	21x42.5x8
GHB-225-100-G-X	GHB	225	100	G	X	25,875	225	115	>72	100°	5,000	0.98	90-277	60,000	5	CG	21x42.5x8
GHB-225-130-G-N	GHB	225	130	G	N	25,875	225	115	>72	130°	5,000	0.98	90-277	60,000	5	CG	21x42.5x8
GHB-225-130-G-X	GHB	225	130	G	X	25,875	225	115	>72	130°	5,000	0.98	90-277	60,000	5	CG	21x42.5x8
GHB-225-30-G-N	GHB	225	30	G	N	25,875	225	115	>72	30°	5,000	0.98	90-277	60,000	5	CG	21x42.5x8
GHB-225-30-G-X	GHB	225	30	G	X	25,875	225	115	>72	30°	5,000	0.98	90-277	60,000	5	CG	21x42.5x8
GHB-225-P-G-N	GHB	225	P	G	N	25,875	225	115	>72	Pasillo	5,000	0.98	90-277	60,000	5	CG	21x42.5x8
GHB-225-P-G-X	GHB	225	P	G	X	25,875	225	115	>72	Pasillo	5,000	0.98	90-277	60,000	5	CG	21x42.5x8

P Pasillo
G Color exterior gris
N Luz natural (5,000K)
X Personalizado
CG Colgante

1. La potencia de la luminaria íncluye la potencia de los módulos LED y la potencia del driver.
2. Prueba L70, mantenimiento del 70% del flujo inicial.
3. Garantía contra defectos de fabricación y mano de obra. Mas información consultar póliza de garantía.
Nota: Debido a los avances constantes de la tecnología LED, los datos mostrados están sujetos a cambios sin previo aviso.

07032018

KADESIGN S DE RL DE CV
Calz. Gonzalez Gallo 3113 Col. Alamo Industrial CP 45560
01 (33) 1984 40 09 | www.kadesign.com.mx
Tlaquepaque, Jalisco.

HECHO EN MÉXICO
NOM